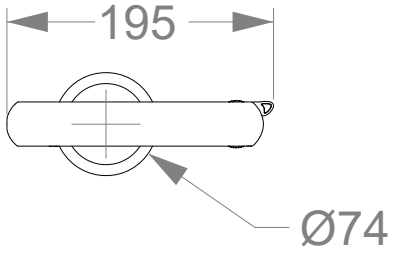
195
Ø74

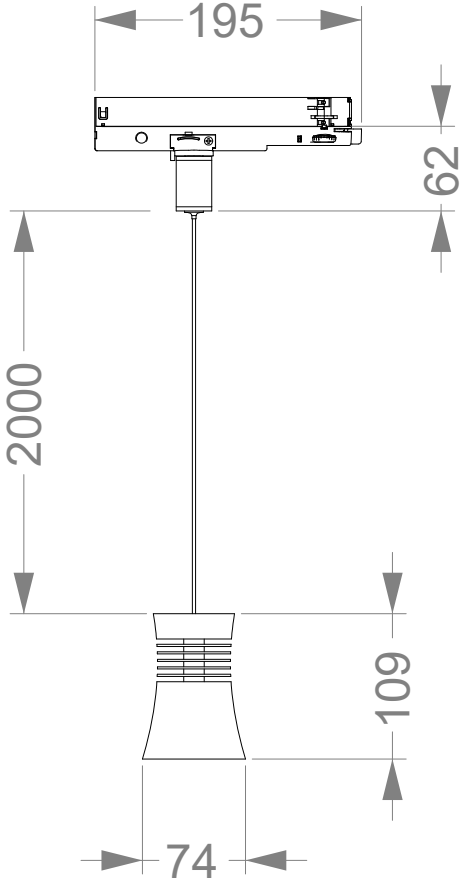
195
62
2000
109
74

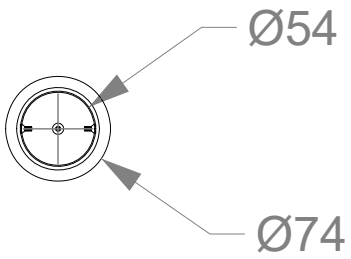
Ø54
Ø74

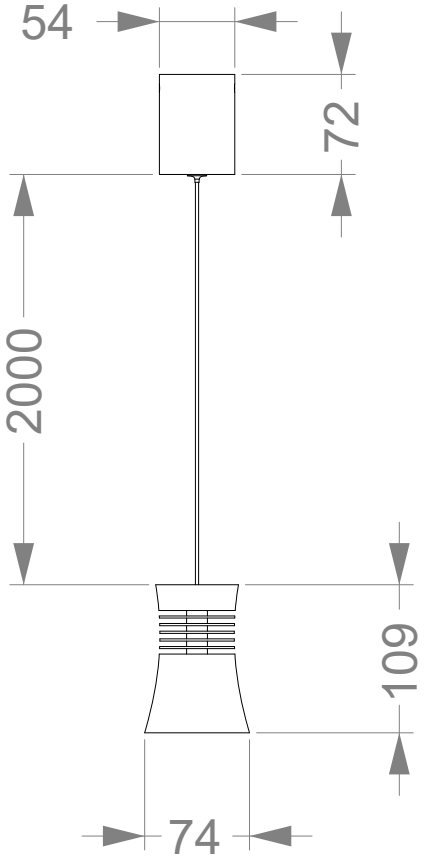
54
72
2000
109
74

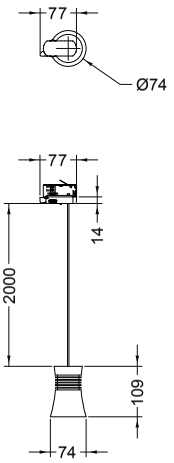
77
Ø74
77
14
2000
109
74

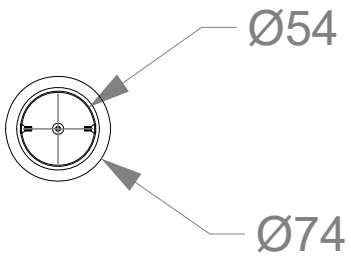
Ø54
Ø74

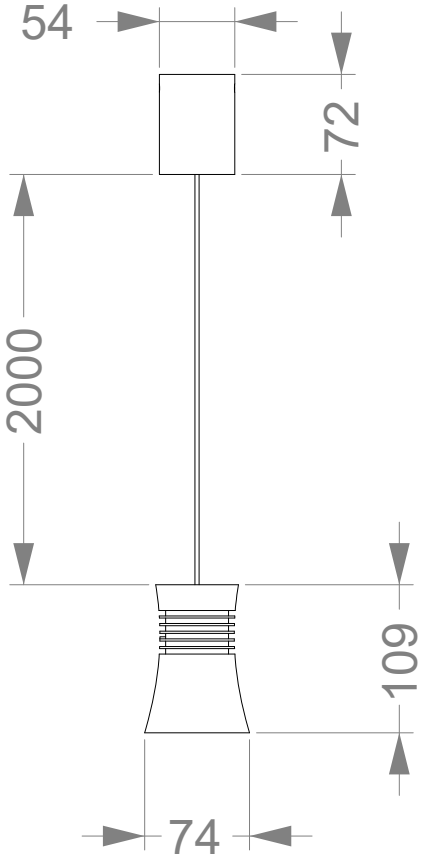
54
72
2000
109
74